第32回小橋川寛杯争奪高校生バスケットボール選手権大会

試合時間	
1試合目	9:00
2試合目	10:30
3試合目	12:00
4試合目	13:30
5試合目	15:00
6試合目	16:30

男子の部
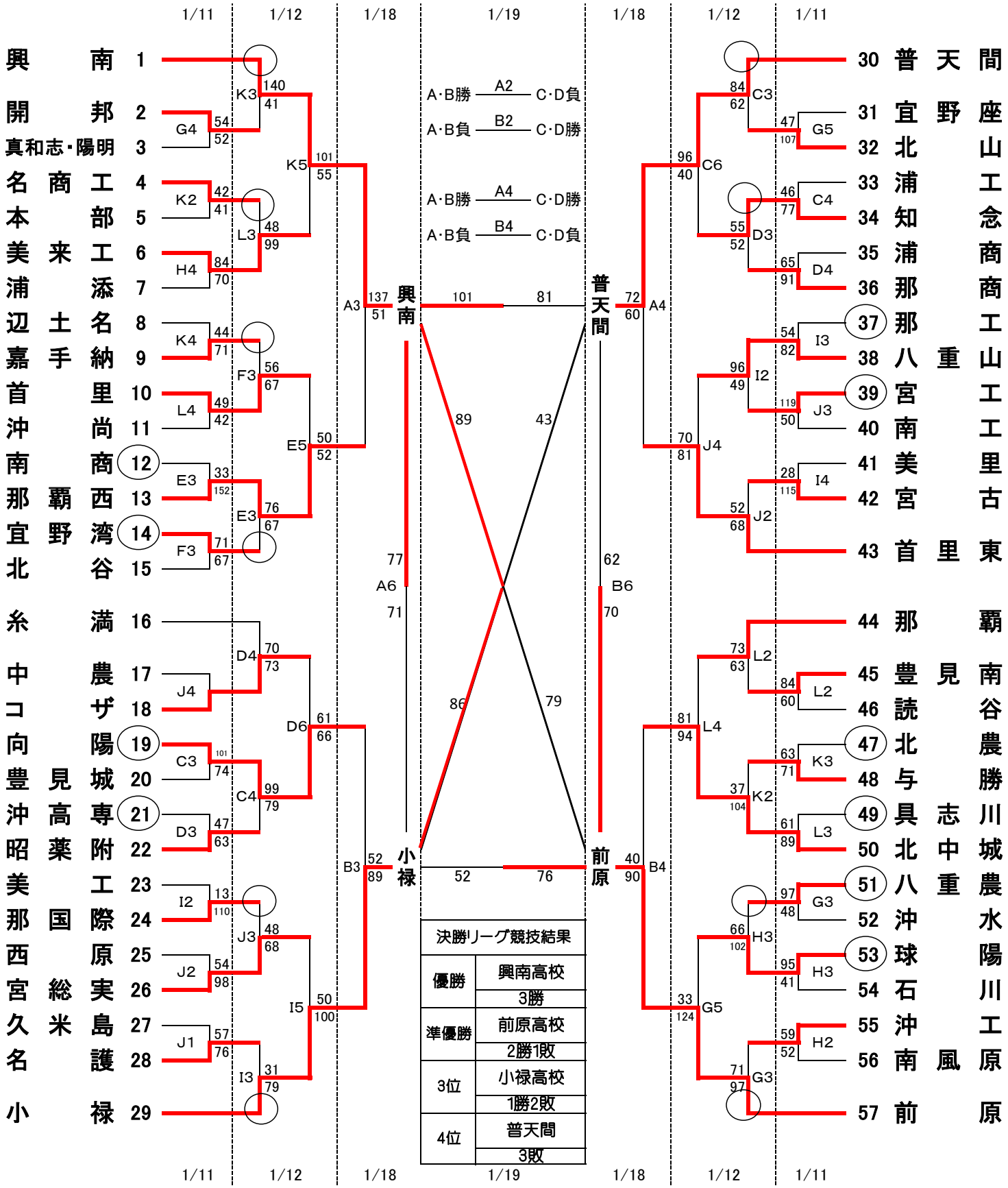
会場	
A･B	･･･県総合体育館
C･D	･･･豊見城高校
E･F	･･･北谷高校
G･H	･･･美来工科高校
I･J	･･･美里高校
K･L	･･･名護商工高校