平成24年度沖縄県高等学校新人体育大会（バスケットボール競技）

男子の部

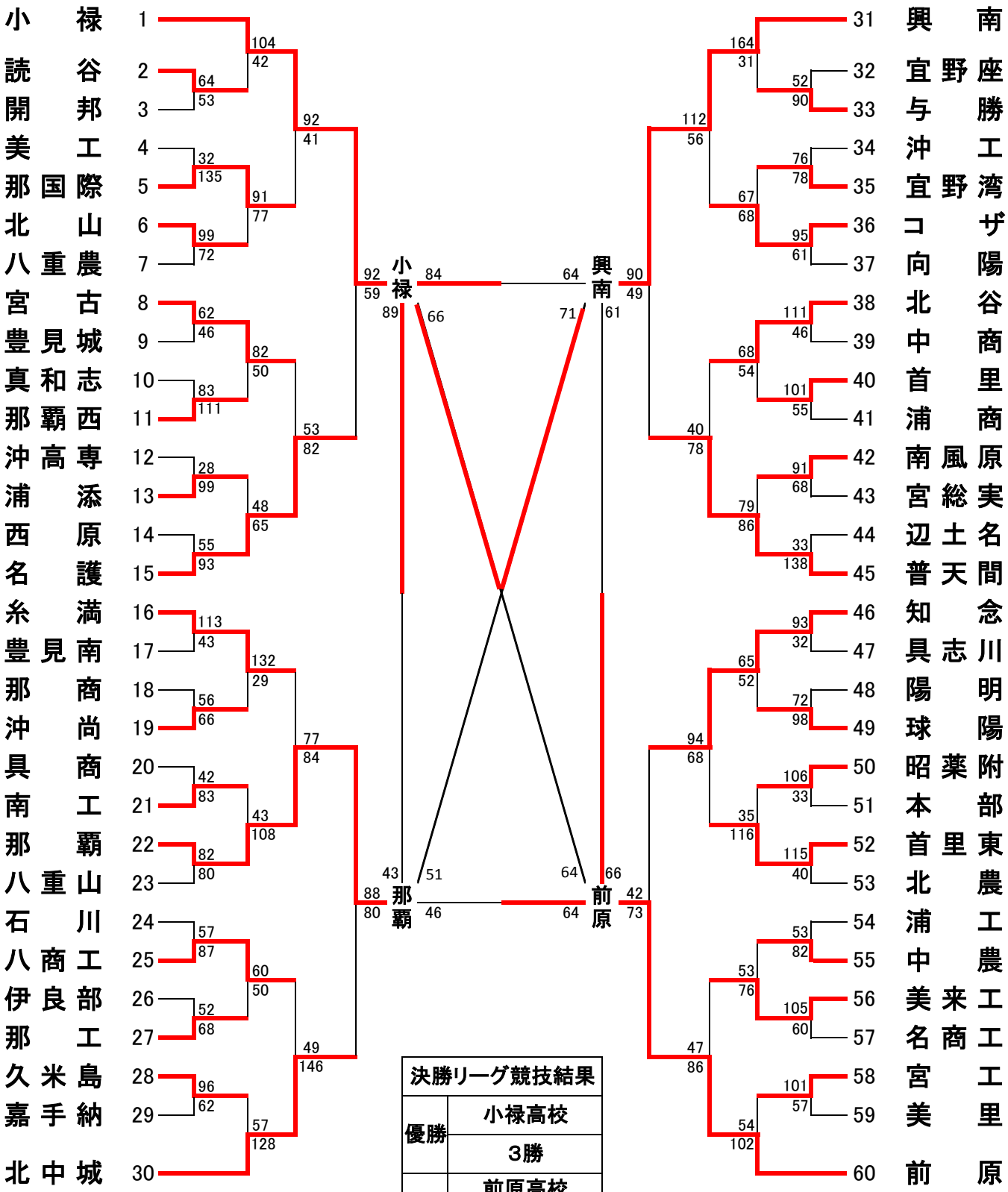

決勝リーグ競技結果	
優勝	小禄高校
	3勝
準優勝	前原高校
	2勝1敗
3位	興南高校
	1勝2敗
4位	那覇高校
	3敗

平成24年度沖縄県高等学校新人体育大会（バスケットボール競技）

女子の部

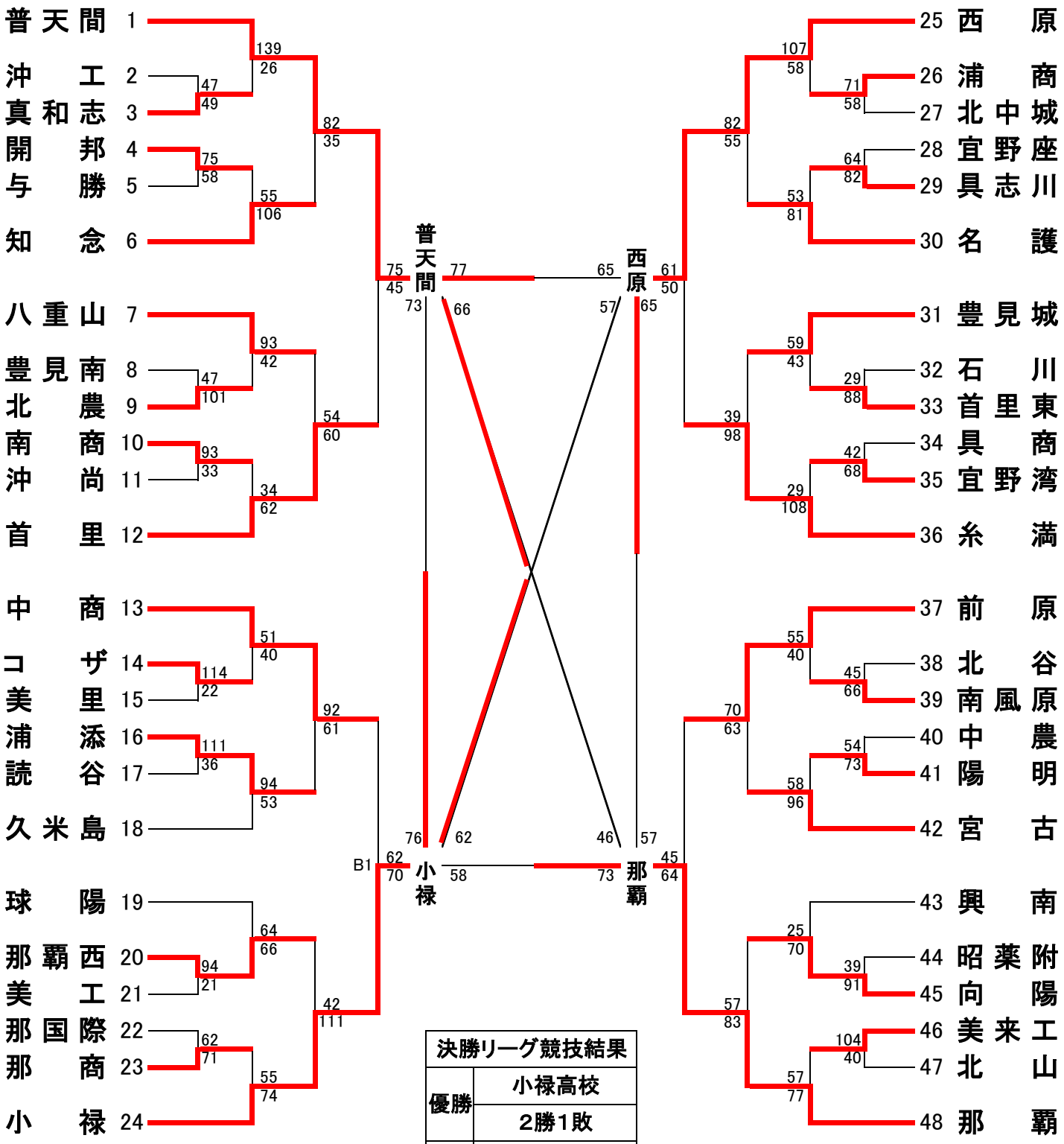

決勝リーグ競技結果	
優勝	小禄高校
	2勝1敗
準優勝	普天間高校
	2勝1敗
3位	西原高校
	1勝2敗
4位	那覇高校
	1勝2敗