第34回小橋川寛杯争奪高校生バスケットボール選手権大会

試合時間	
1試合目	9:00
2試合目	10:30
3試合目	12:00
4試合目	13:30
5試合目	15:00
6試合目	16:30

女子の部

会場	
A･B	･･･県総合体育館
C･D	･･･小禄高校
E･F	･･･真和志高校
G･H	･･･美来工科
I･J	･･･美里高校
K･L	･･･知念高校
M･N	･･･西原高校

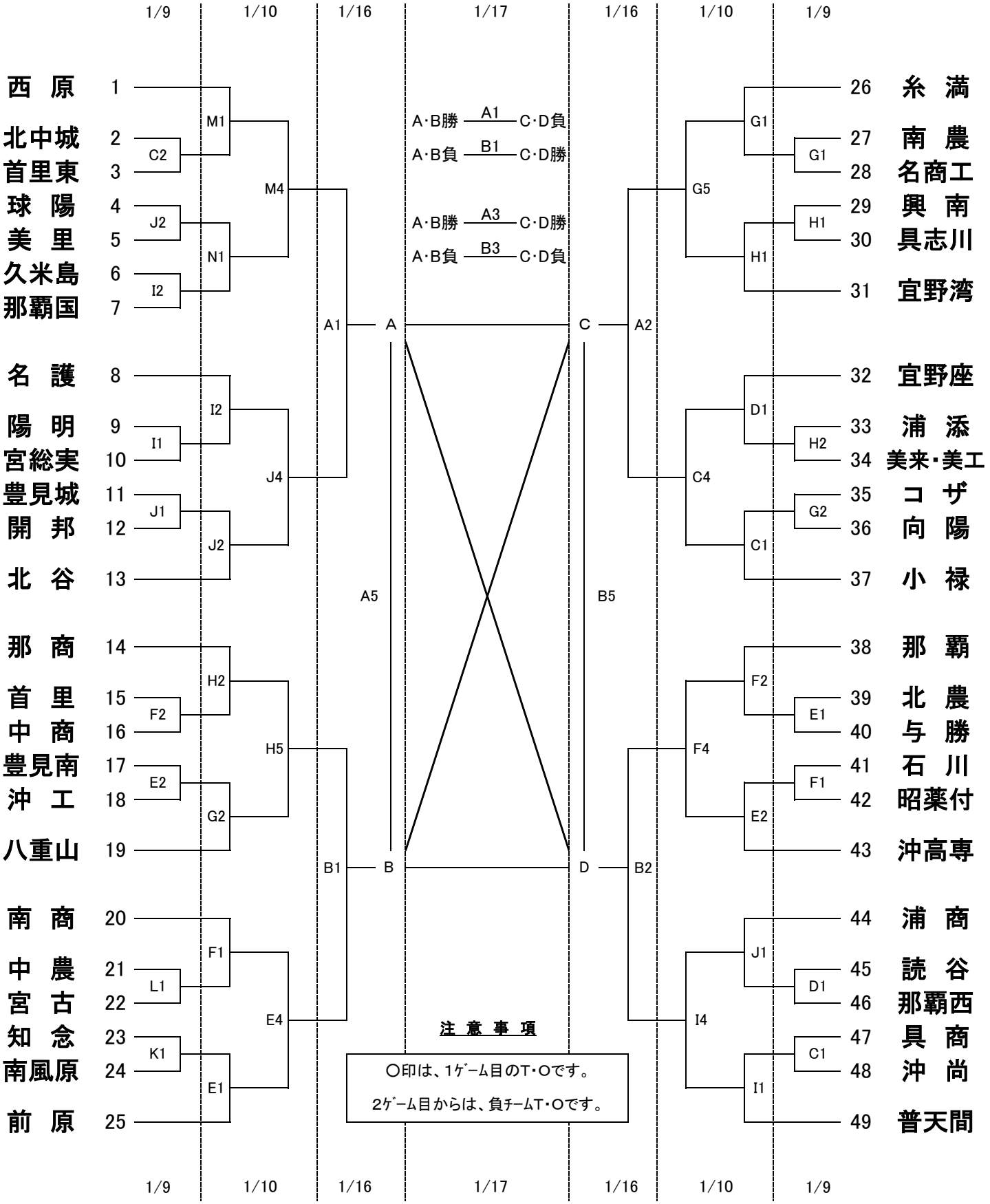

注 意 事 項

〇印は、1ｹﾞｰﾑ目のT･Oです。

2ｹﾞｰﾑ目からは、負ﾁｰﾑT･Oです。