第34回小橋川寛杯争奪高校生バスケットボール選手権大会

試合時間	
1試合目	9:00
2試合目	10:30
3試合目	12:00
4試合目	13:30
5試合目	15:00
6試合目	16:30

女子の部

会場	
A･B	…県総合体育館
C･D	…小禄高校
E･F	…真和志高校
G･H	…美来工科
I･J	…美里高校
K･L	…知念高校
M･N	…西原高校

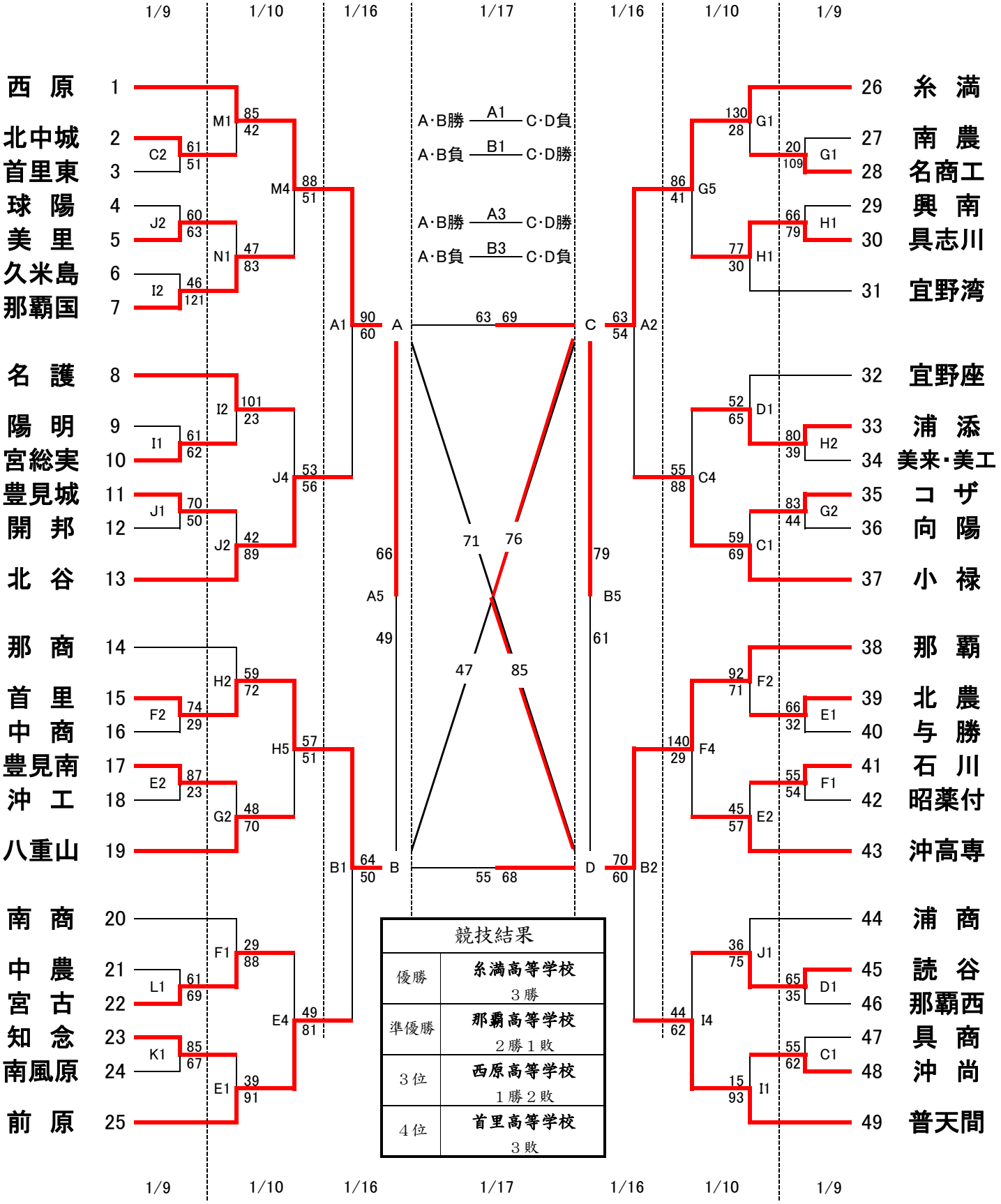

競技結果	
優勝	糸満高等学校 ３勝
準優勝	那覇高等学校 ２勝１敗
３位	西原高等学校 １勝２敗
４位	首里高等学校 ３敗