平成28年度沖縄県高等学校総合体育大会（バスケットボール競技）

試合時間	
1試合目	9:00
2試合目	10:30
3試合目	12:00
4試合目	13:30
5試合目	15:00
6試合目	16:30

女子の部

会場	
A･B	･･･沖縄市体育館
C･D	･･･浦添高校
E･F	･･･普天間高校
G･H	･･･那覇高校
I･J	･･･コザ高校
K･L	･･･前原高校

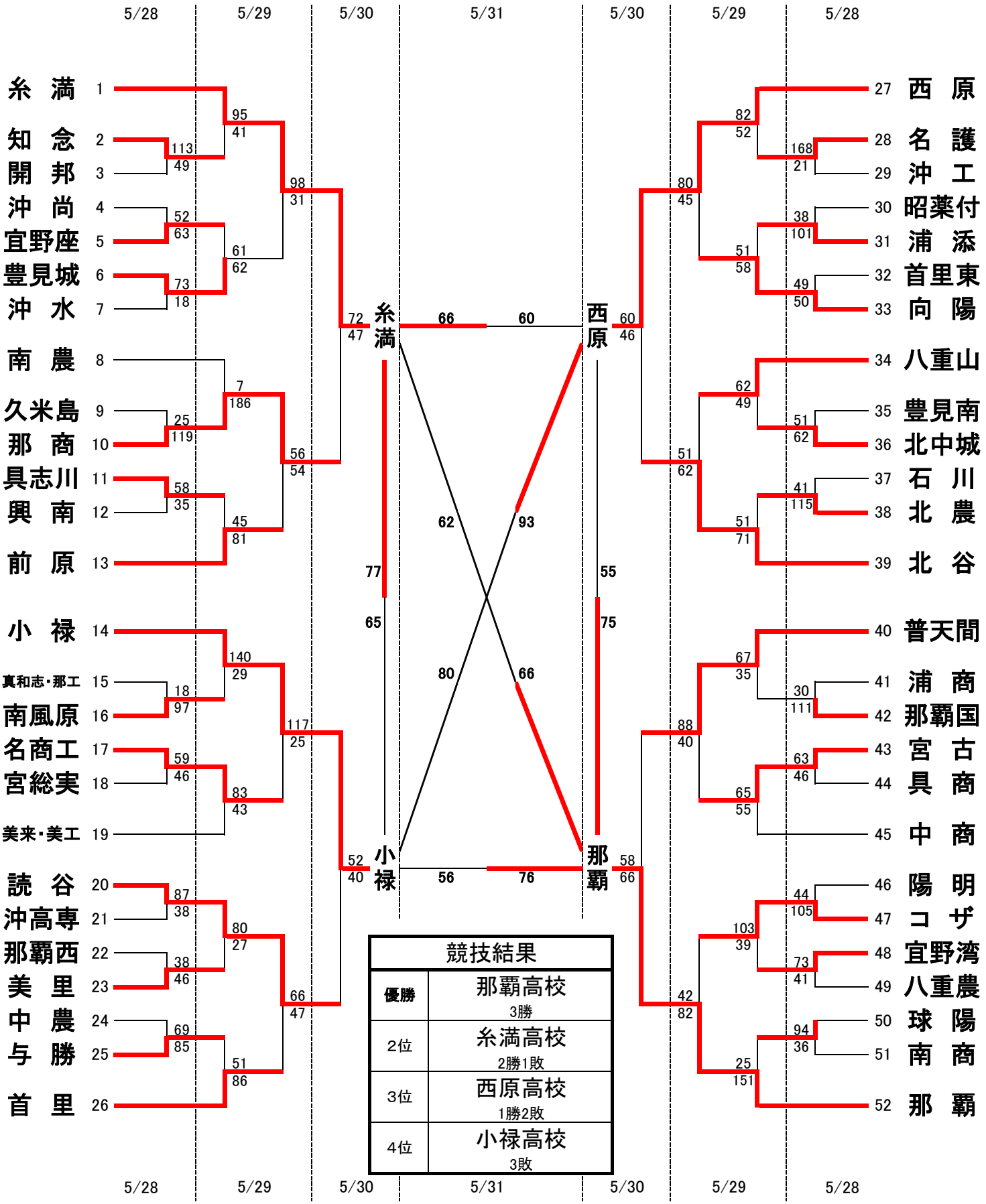

競技結果	
優勝	那覇高校 3勝
2位	糸満高校 2勝1敗
3位	西原高校 1勝2敗
4位	小禄高校 3敗