第40回小橋川寛杯争奪高校生バスケットボール選手権大会

	2/11・12・13	2/19・20
1試合目	9:00	9:00
2試合目	10:30	10:40
3試合目	12:00	12:20
4試合目	13:30	14:00
5試合目	15:00	
6試合目	16:30	

女子の部
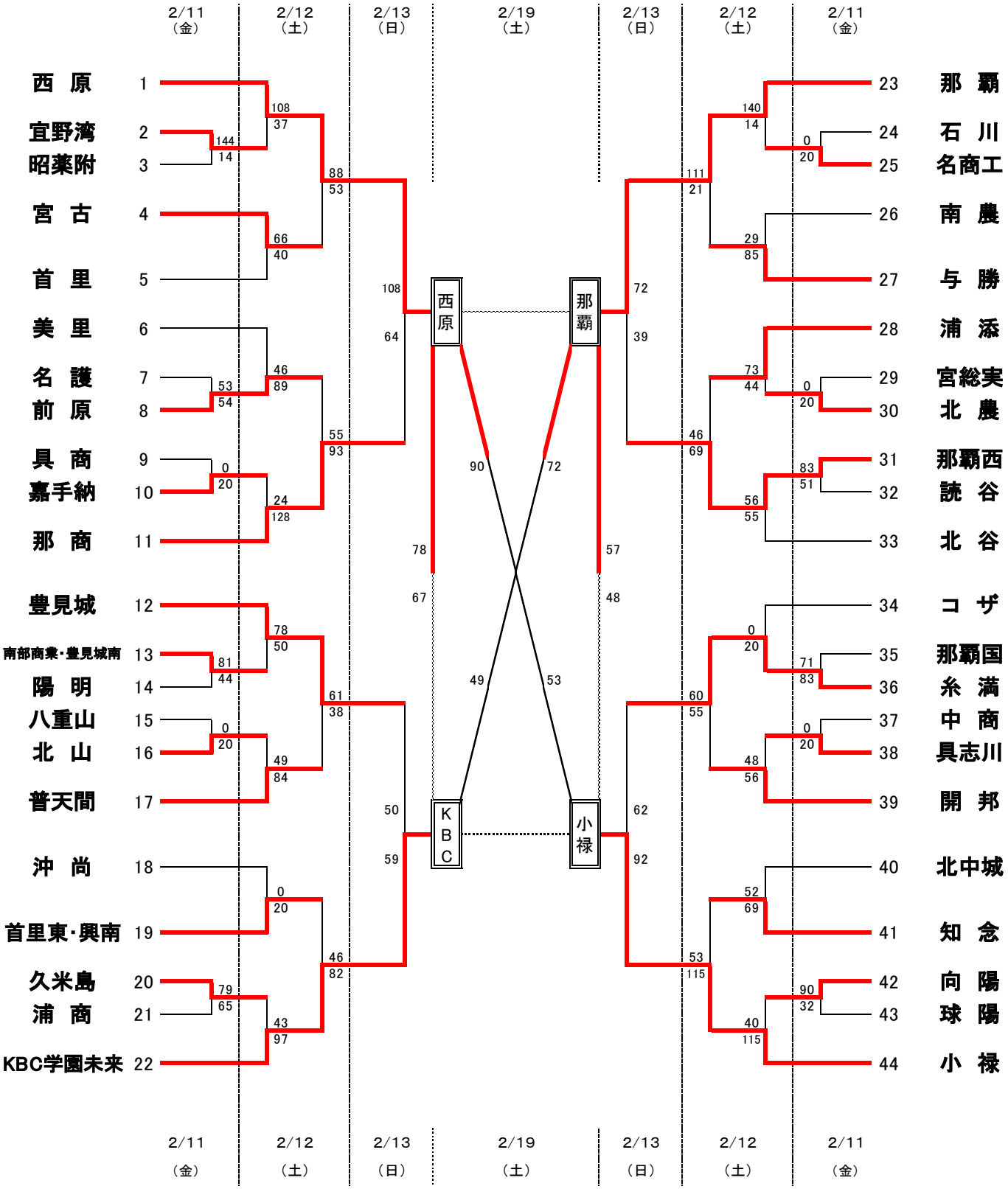
会場	
A・B	・・・ 宜野座村総合体育館
C・D	・・・ 小禄高校
E・F	・・・ 那覇商業高校
G・H	・・・ 浦添商業高校
I・J	・・・ 北部農林高校
K・L	・・・ 名護商工高校
M・N	・・・ 石川高校
O・P	・・・ 与勝高校